KAISER®

MODELO: KSF-8024

Bocina portátil recargable con reproductor FM

CARGUE 8 HORAS ANTES DE USARSE POR PRIMERA VEZ



Debido a actualizaciones puede existir diferencia dentro del manual, por lo tanto favor de consultar nuestra página web: https://www.mitzu.com/ para obtener la última versión.

Las imágenes son representativas, los colores y el diseño pueden variar.

Leer completo el manual antes de usar este producto por primera vez.

BIENVENIDOS

Gracias por adquirir el nuevo producto KAISER®, estamos seguros que te encontrarás muy satisfecho con la compra.

CONTENIDO

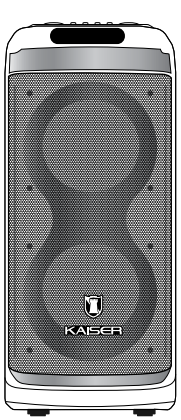

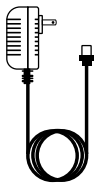

1. Bocina (1 pieza).
2. Adaptador (1 pieza).

¿CÓMO CONECTAR?

- *Coloque todos los interruptores en OFF.*
- *Verifique que el volumen está en el nivel más bajo.*
- *Asegurese que el voltaje al que se conectará sea compatible con el voltaje requerido por el equipo.*

1. Conecte el cable de alimentación al bafle y posteriormente a la corriente eléctrica, deje cargar durante 8 horas antes de encenderlo por primera vez.
2. Pulse el interruptor de encendido y apagado (ON) para encender el equipo tras cargar la batería por primera vez.
3. Conecte el producto al toma corriente cuando la batería esté baja hasta 7 horas, con el fin de maximizar su vida útil. Puede seguir en uso mientras esté conectado.

TIP *Si el uso del equipo es esporádico se recomienda cargar la batería totalmente al menos cada 30 días.*

DESCRIPCIÓN GENERAL

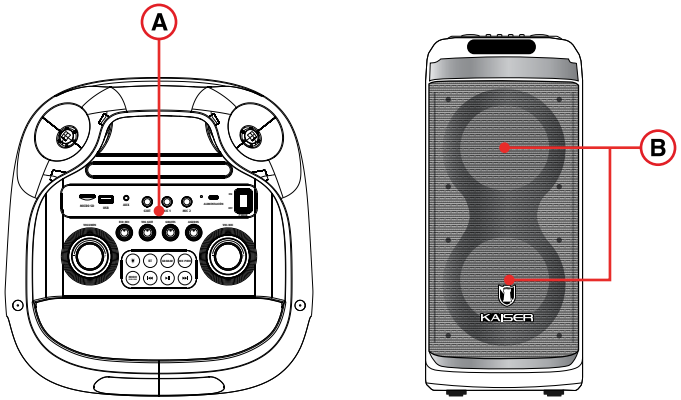

A) BOTONES Y CONEXIONES.
B) WOOFERS.

FUNCIONAMIENTO

A BOTONES Y CONEXIONES

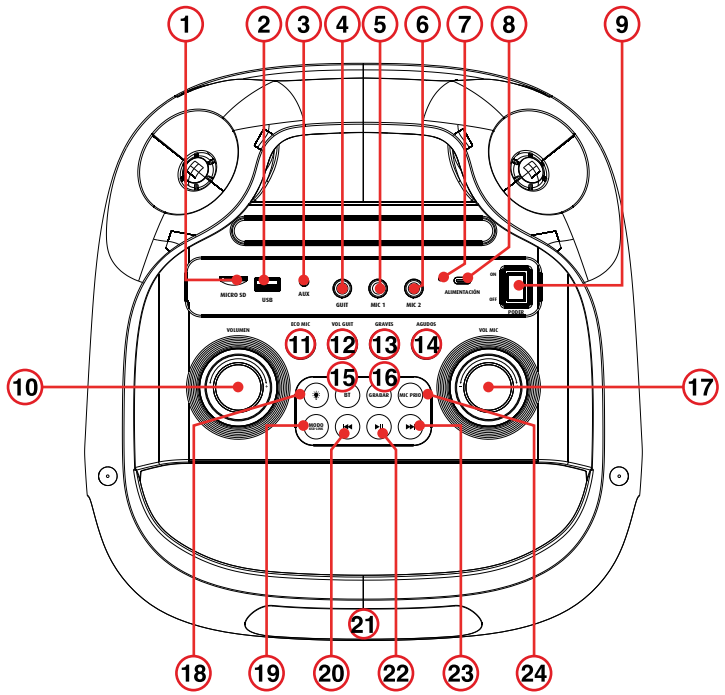

1) ENTRADA MICRO SD.

2) ENTRADA USB.

3) ENTRADA AUX 3,5 mm.

4) ENTRADA GUITARRA 6,3 mm.

5) ENTRADA PARA MICRÓFONO 6,3 mm.

6) ENTRADA PARA MICRÓFONO 6,3 mm.

7) INDICADOR DE CARGA LED.
Cuando la luz sea roja, indicará que el producto se encuentra cargando; la luz se apagará una vez se cargue completamente la pila.

8) ENTRADA DE ALIMENTACIÓN.

9) INTERRUPTOR DE ENCENDIDO / APAGADO.

10) PERILLA PARA REGULAR EL VOLUMEN PRINCIPAL.

11) ECO DE MICRÓFONO.

12) VOLUMEN DE LA GUITARRA.

13) PERILLA PARA MODIFICAR LOS GRAVES.

14) PERILLA PARA MODIFICAR LOS AGUDOS.

15) CONECTAR Y DESCONECTAR EL DISPOSITIVO ENLAZADO VÍA BLUETOOTH®.

16) FUNCIÓN GRABACIÓN.
- Encienda el producto y conecte un dispositivo USB o Micro SD en el producto.
- Conecte el micrófono.
- Mantenga presionado el botón de grabación durante tres segundos. En la pantalla LED aparecerá la palabra ON.
- Para terminar la grabación, presione una vez el botón GRABAR y la grabación comenzará a reproducirse de manera inmediata.

17) VOLUMEN DEL MICRÓFONO.

18) BOTÓN LUCES LED.
- Presione una vez para cambiar el estilo de luces LED.
- Mantenga presionado para apagar o prender las luces.

NOTA: Luces LED se encienden automáticamente cuando el producto se enciende por primera vez.

EFECTOS EN MODO MÚSICA
- Multicolor con luces estrobo (esquinas) audiorítmicas.
- Multicolor con luces estrobo (esquinas) audiorítmicas.
- Multicolor giratorio en “8” con luces estrobo (esquinas) audiorítmicas.
- Multicolor con luces estrobo (esquinas) audiorítmicas.
- Multicolor “8” con luces estrobo (esquinas) audiorítmicas.
- Multicolor giratorio en “8” con luces estrobo (esquinas) audiorítmicas.

EFECTOS EN MODO STAND BY
- Multicolor.
- Multicolor.
- Multicolor giratorio en “8”.
- Multicolor.
- Multicolor “8”.
- Multicolor giratorio en “8”.

19) BOTÓN MODO.
Alterna entre AUX / USB / Micro SD / FM / Bluetooth® / KSR-LINK.

Nota: en modo FM, se deberá apagar la luz LED para mejorar la recepción en la señal del radio.

BLUETOOTH®

- Encienda el producto y cambie a MODO BLUETOOTH®.
- Empareje el dispositivo con el producto para que puede reproducir la música (el nombre del Bluetooth® es KSF-8024).
- Para cambiar la lista de reproducción deberá usar los botones “PISTA ANTERIOR” o “SIGUIENTE PISTA”.
- Si desea pausar o reproducir alguna canción, deberá presionar el botón “PLAY / PAUSA”

NOTAS: En caso de cambiar el MODO, ya no necesitará conectarse nuevamente.

Para conectar o desconectar su dispositivo desde el Panel de Control, se puede presionar el botón BT.

KSR-LINK

- Solo se pueden conectar 2 bafles al mismo tiempo.
- Ambos bafles deberán estar en MODO BLUETOOTH® para usar el KSR-LINK.
- Presione el botón MODO durante 3 segundos.
- Los bafles automáticamente se conectarán. Para escuchar música vía Bluetooth®, deberá enlazar su celular al dispositivo principal.
- Pulse el botón MODO durante 3 segundos para salir de la función KSR-LINK.

20) PISTA / ESTACIÓN FM ANTERIOR.

NOTA: No funciona en modo AUX.

21) PANTALLA LED.

22) REPRODUCIR / PAUSAR LA PISTA

NOTA: Con la función FM, mantener presionado para escanear automáticamente las estaciones.

23) SIGUIENTE PISTA / ESTACIÓN FM.

NOTA: No funciona en modo AUX.

24) PRIORIDAD MICRÓFONO.

ESPECIFICACIONES

Alimentación: 5 Vcc 3 A
Batería: 7,4 Vcc 4 500 mAh (batería recargable)
Woofer: 2 x 8” (2 x 20,32 cm)
Impedancia: 3.6 ohm
Respuesta en frecuencia: 45 Hz - 8 kHz
Sensibilidad: 92 dB
Tweeter: 2” (5,08 cm)
Versión del Bluetooth®: 5.3
Rango de frecuencia Bluetooth®: 2,4 GHz
Rango de alcance Bluetooth®: hasta 10 metros probados en una línea sin obstrucciones, bajo condiciones óptimas.

Adaptador ca/cc
Entrada: 100 - 240 Vca 50 - 60 Hz 1 A
Salida: 5 Vcc 3 A

Nivel de volumen	Duración de batería
25% volumen	360 minutos
50% volumen	180 minutos
100% volumen	90 minutos

IMPORTANTE

Durante el uso del equipo, no colocar equipos alrededor del equipo por lo menos a 30 cm de distancia.

Este equipo no presenta ranuras de ventilación.

No debe situarse sobre el aparato fuentes de flamabilidad, tales como velas encendidas.

El aparato no debe exponerse a goteo o el ingreso de agua y no debe situarse objetos llenos de líquidos, como vasos, sobre el aparato.

ATENCIÓN

Las baterías instaladas únicamente deberán ser remplazadas por personal calificado.

Peligro de explosión si la batería no se reemplaza correctamente.

Reemplazar solamente por el mismo tipo o equivalente.

Las baterías (instaladas) no se deben exponer a calentamiento excesivo tales como rayos solares, fuego o similares.

Este aparato no puede quedar expuesto a goteo o salpicaduras por líquidos.

Para su uso en México, la operación de este equipo está sujeta a las siguientes dos condiciones:
(1) Es posible que este equipo o dispositivo no cause interferencia perjudicial y
(2) Este equipo o dispositivo debe aceptar cualquier interferencia incluyendo la que pueda causar su operación no deseada”

PÓLIZA DE GARANTÍA

PRODUCTO: Bocina portátil recargable con reproductor FM.
MODELO: KSF-8024
MARCA: KAISER®

El producto que usted ha adquirido cuenta con una garantía de 3 meses por defectos de fabricación, a partir de la fecha de adquisición otorgada por: ACIERTO ELECTRÓNICO S.A. DE C.V.

CONDICIONES
1. Para hacer efectiva esta garantía, usted debe presentar la póliza de garantía debidamente llenada y sellada por la tienda o unidad vendedora, o la factura o el recibo o comprobante, junto con el producto en el CENTRO DE SERVICIO o en el lugar donde fue adquirido.
2. La empresa se compromete a reparar todo el producto o a cambiar las piezas y componentes defectuosos que se llegaran a requerir, sin ningún cargo para el consumidor, incluyendo la mano de obra, siempre y cuando la falla sea atribuible a algún defecto de fabricación.
3. Los gastos de transportación derivados del cumplimiento con esta póliza dentro de la red de servicio corren sin ningún cargo para el consumidor.
4. El tiempo de reparación en ningún caso será mayor de 30 días hábiles contados a partir de la recepción del producto en cualquiera de los sitios donde pueda hacerse efectiva la garantía; transcurrido este término ACIERTO ELECTRÓNICO S.A. DE C.V. procederá a efectuar el cambio por un producto nuevo o equivalente.
5. Se pueden adquirir refacciones, partes, componentes, consumibles y accesorios, en el CENTRO DE SERVICIO indicado en la parte final de esta póliza de garantía.

ESTA GARANTÍA NO SERÁ VÁLIDA EN LOS SIGUIENTES CASOS.
1. Cuando el producto ha sido utilizado en condiciones distintas a las normales.
2. Cuando el producto no se haya utilizado de acuerdo al instructivo del que se acompaña el producto adquirido.
3. Cuando el producto ha sido alterado o reparado por personas ajenas a ACIERTO ELECTRÓNICO S.A. DE C.V.
En caso de extravío de la póliza de garantía, se puede solicitar la reposición en la tienda donde adquirió el producto.

IMPORTADO POR: ACIERTO ELECTRÓNICO, S.A. DE C.V.
Puerto Ángel No. 128, Col. Ampliación Casas Alemán, Alcaldía Gustavo A. Madero, C.P. 07580, Ciudad de México, México, R.F.C.: AEL181026GD2

CENTRO DE SERVICIO: ACIERTO ELECTRÓNICO S.A. DE C.V.
San Juan 763, Col. Granjas Modernas C.P. 07460 CDMX, Tel 55 4780 5033, 55 5781 6229

DATOS DEL DISTRIBUIDOR
Nombre: _____
Domicilio: _____
Producto: _____
Fecha de compra: _____

SELLO DE LA TIENDA